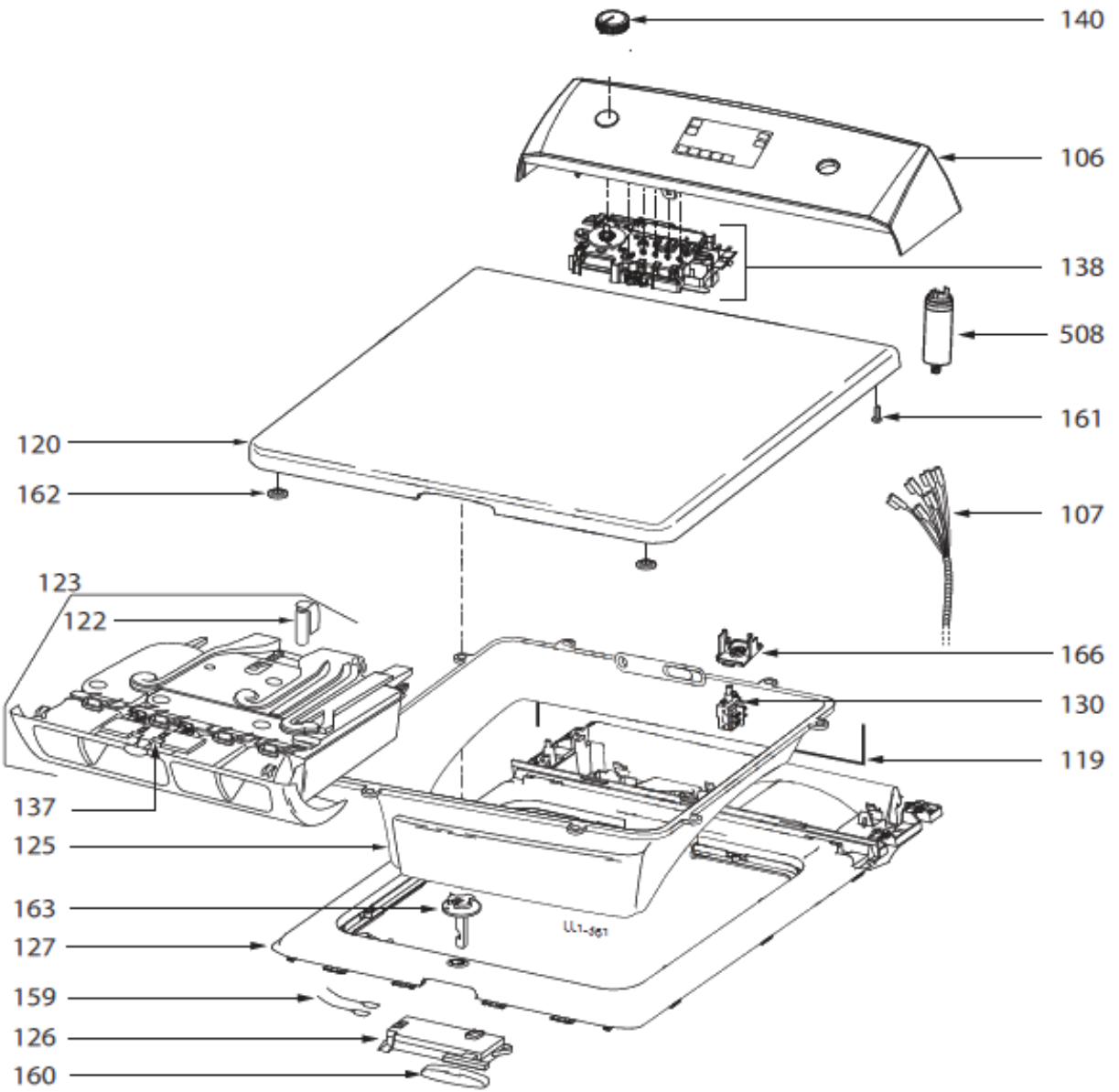
140
106
138
508
161
120
162
107
123
122
166
130
119
137
125
163
127
159
126
160
LL1-561

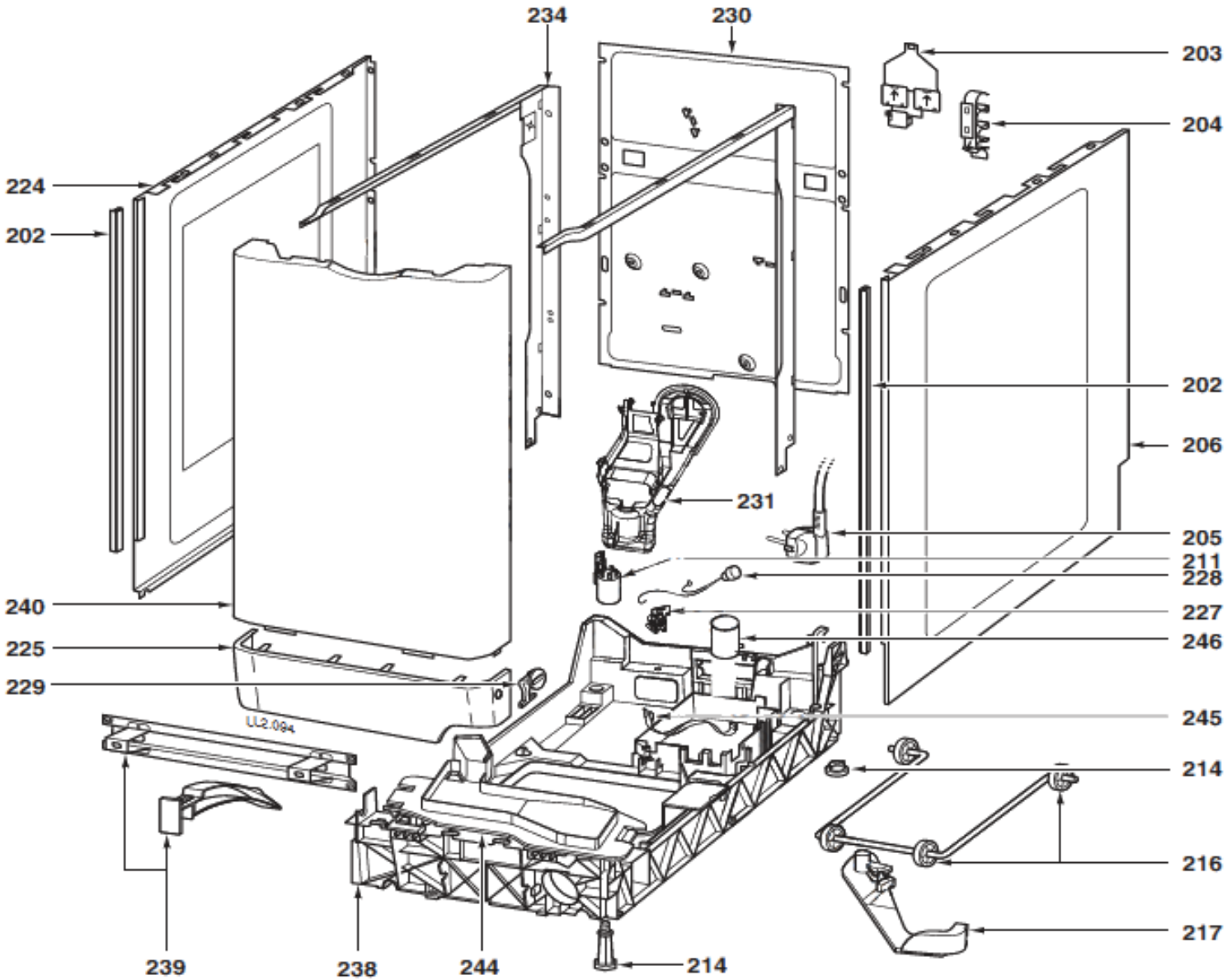
234
230
203
204
224
202
202
206
231
205
211
228
240
227
225
246
229
245
LL2.094
214
216
217
239
238
244
214

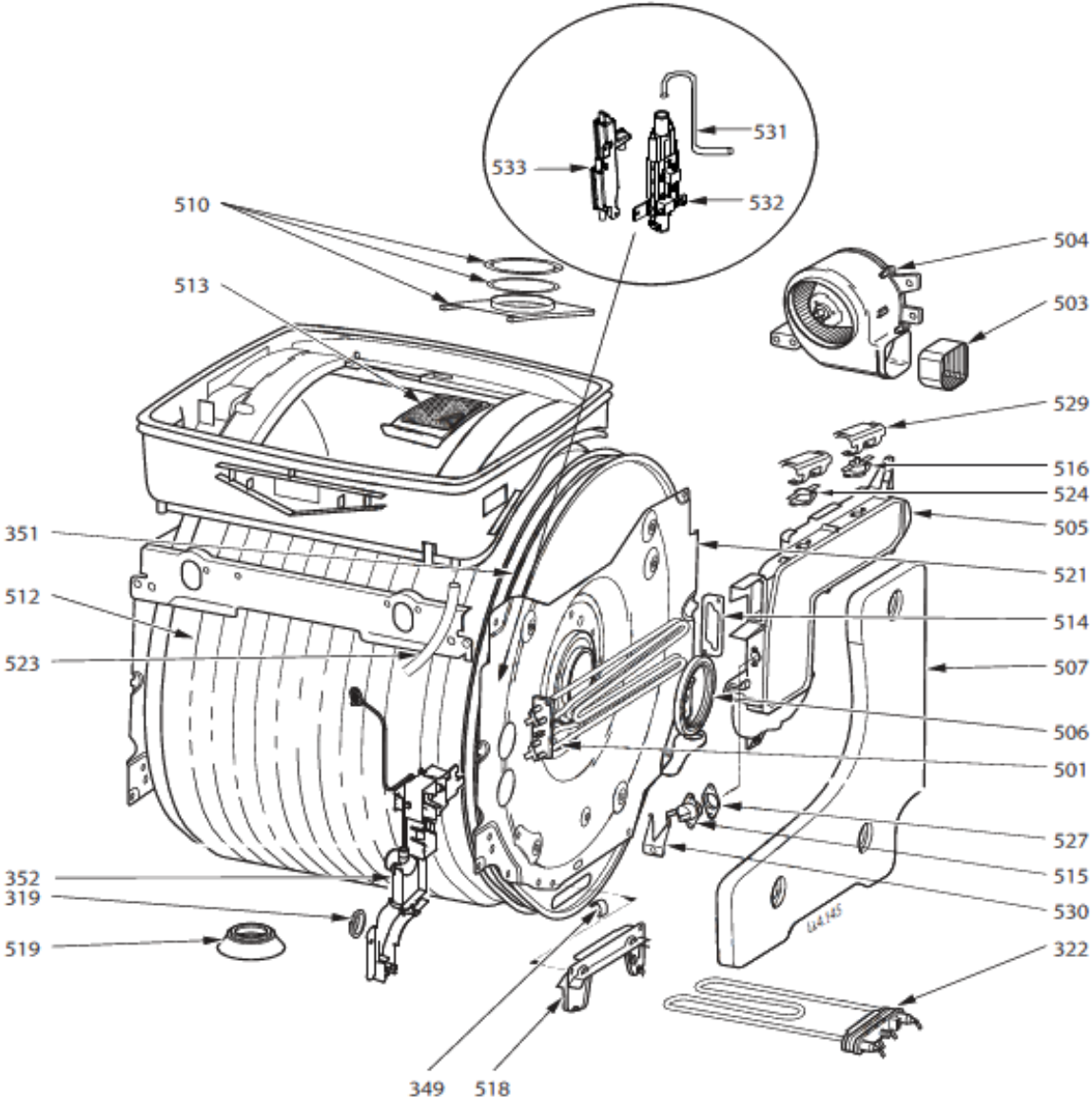
531
533
532
510
513
504
503
529
516
524
505
351
521
512
514
523
507
506
501
527
515
352
319
530
519
322
349
518
U4145

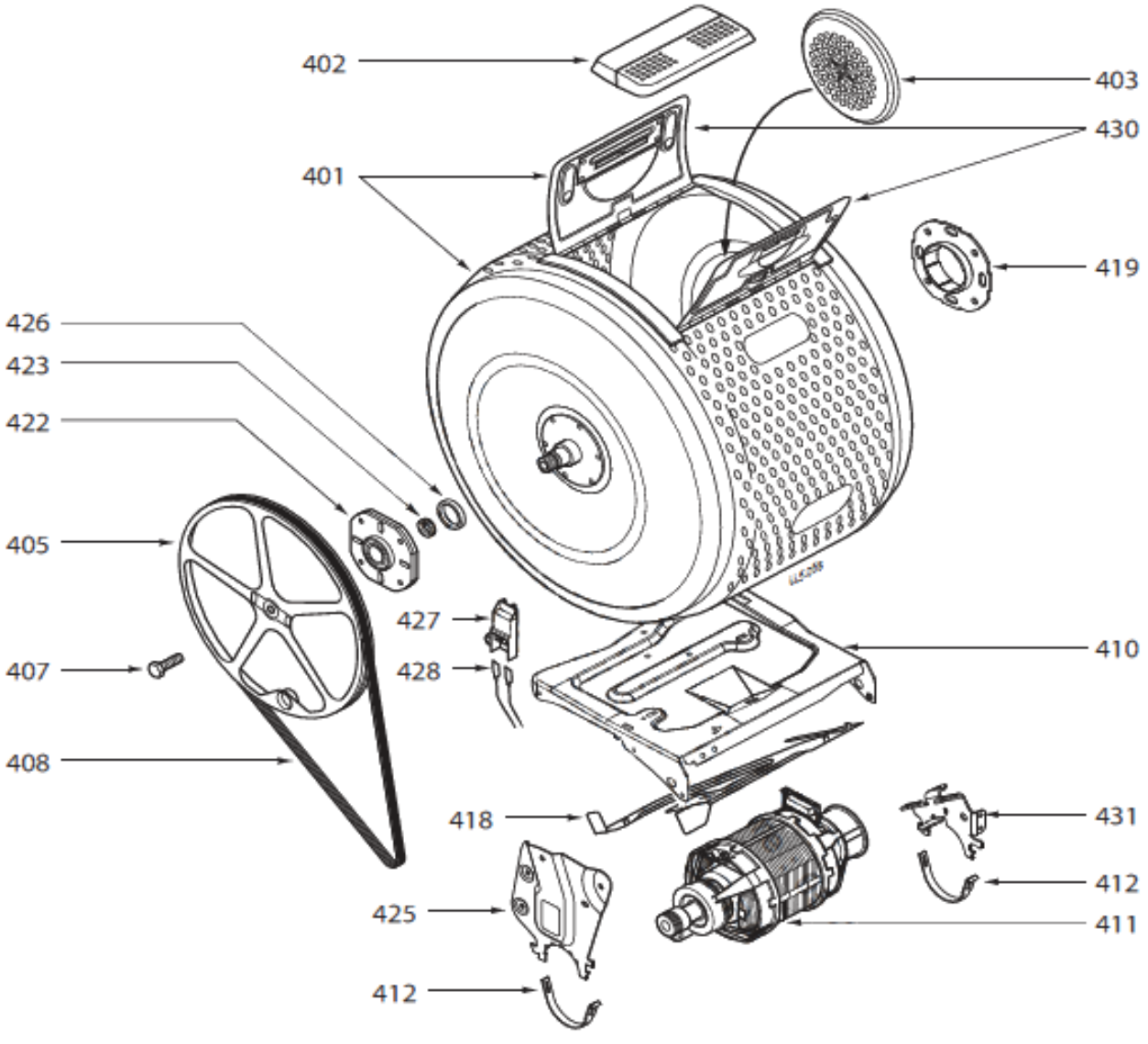
402
403
430
401
419
426
423
422
405
427
410
407
428
408
418
431
412
425
411
412

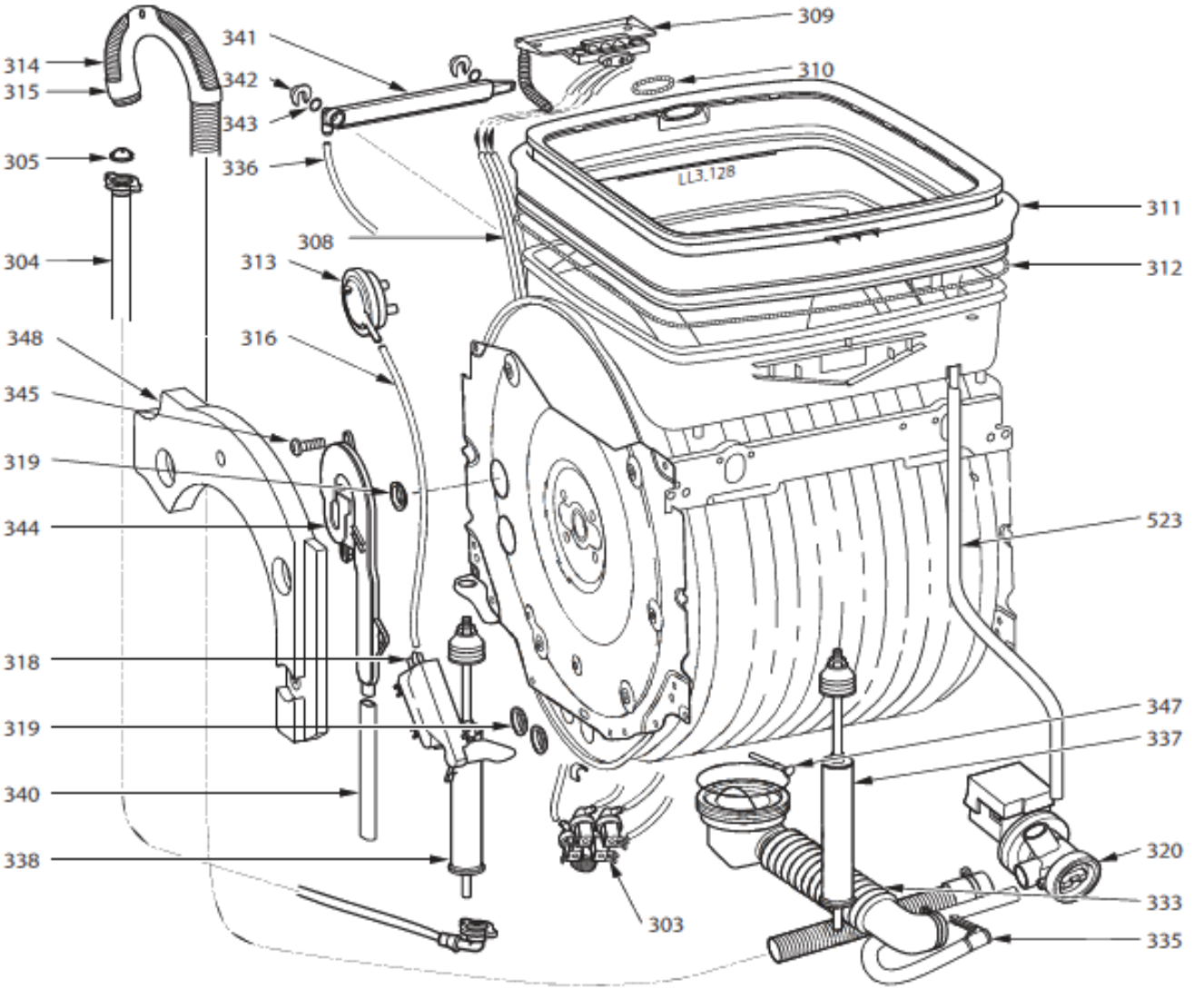
309
310
341
342
343
314
315
305
336
LL3.128
311
312
308
304
313
348
316
345
319
344
523
318
319
347
337
340
338
320
333
303
335